Audiodesign

FREE Download
Loewe Smart Audio App

SoundPort
SoundPort Compact
SoundPort Mini

35246002

Bedienungsanleitung, Operating instructions, Mode d'emploi, Istruzioni per l'uso, Instrucciones de manejo, Gebruiksaanwijzing, Betjeningsvejledning, Käyttöohje, Bruksanvisning

LOEWE.

LOEWE

Herzlich willkommen 4
Zu Ihrer Sicherheit 5
Bedienelemente 7
Anschlüsse 8
Inbetriebnahme 9
Einschalten / Ausschalten 10
Audio-Quelle laden 10
Quellenwahl 11
Klangeinstellungen 12
Kabelverbindung 13
Lightning Connector 14
Bluetooth-Kopplung 16
USB-Audio 18
PC-Audio 19
Sync 20
Audio-Wiedergabe / Einstellen der Lautstärke 21
Freisprech-Funktion 22
Smart Standby-Modus und Standby-Modus 23
Zubehör 24
Unterstützte iDevices 26
Verwendbare Fernbedienungsvarianten 26
Technische Daten 27
Schutz der Umwelt 28
Konformitätserklärung 28
Rechtliche Hinweise 29
Impressum 29

Vielen Dank,

dass Sie sich für ein Loewe Produkt entschieden haben!

Mit Loewe verbinden wir höchste Ansprüche an Technik, Design und Bedienerfreundlichkeit. Dies gilt für TV, Video, Audio und Zubehör gleichermaßen. Dabei sollen weder die Technik noch das Design einen Selbstzweck erfüllen, sondern unseren Kunden einen höchstmöglichen Seh- und Hörgenuss vermitteln. Auch beim Design haben wir uns nicht von kurzfristigen, modischen Trends leiten lassen. Denn schließlich haben Sie ein hochqualitatives Gerät erworben, an dem Sie sich auch morgen und übermorgen nicht sattsehen sollen.

Lieferumfang

- SoundPort bzw. SoundPort Compact bzw. SoundPort Mini
- Netzkabel
- Audiokabel, 3,5mm Klinke
- USB-Kabel (Typ A–B)
- Diese Bedienungsanleitung

Leistungsmerkmale

Anschlussmöglichkeiten

Bluetooth 2.1 + EDR
Connectivity Easy Pairing (zur Verbindung mit NFC-fähigen Geräten)
Apple Lightning Connector
AUDIO IN (3,5 mm Stereo Audio-Eingang)
USB A (USB Streaming / Laden angeschlossener Audio-Quellen)
USB B (USB Speaker / Sync)
Kopfhörer-Anschlussbuche (3,5 mm Stereo Audio-Ausgang)

Wiedergabefunktionen

Unterstützung der Audio-Codecs (aptX, SBC)
Bluetooth-Freisprecheinrichtung

Zu dieser Bedienungsanleitung

Die Informationen in dieser Anleitung beziehen sich auf die Loewe Produkte **SoundPort** (Art.Nr. 52227x00), **SoundPort Compact** (Art.Nr. 52228x00), **SoundPort Mini** (Art.Nr. 52229x00).

In der Bedienungsanleitung wird der Begriff **SoundPort** als Sammelbegriff für alle drei SoundPort-Gerätevarianten verwendet. Für den Fall, dass Unterschiede in der Verwendung / Bedienung der Gerätevarianten vorliegen, wird jede SoundPort-Gerätevariante gesondert beschrieben.

In der Bedienungsanleitung wird der Begriff **iDevices** als Sammelbegriff für die Apple Geräte iPhone, iPad, iPad mini und iPod verwendet.

i Im Interesse einer sicheren und langfristig störungsfreien Benutzung des Gerätes lesen Sie bitte vor Inbetriebnahme das Kapitel **Zu Ihrer Sicherheit** (siehe Seite 5).

Zu Ihrer eigenen Sicherheit und um unnötigen Schaden von Ihrem Gerät abzuwenden, lesen und beachten Sie die nachfolgenden Sicherheitshinweise:

Bestimmungsgemäßer Gebrauch und Umgebungsbedingungen

Dieses Gerät ist ausschließlich für die Wiedergabe von Tonsignalen bestimmt. Es darf nicht in Räumen mit hoher **Luftfeuchtigkeit** (z.B. Bad, Sauna) oder hoher **Staubkonzentration** betrieben werden. Die Garantie wird nur für den Gebrauch in der genannten zulässigen Umgebung gewährt.

Wird das Gerät im Freien benutzt, sorgen Sie dafür, dass es vor **Feuchtigkeit** (Regen, Tropf- und Spritzwasser oder Betauung) geschützt ist. Hohe Feuchtigkeit und Staubkonzentrationen führen zu Kriechströmen im Gerät. Dies kann zu Berührungsgefahr mit Spannungen oder einem Brand führen.

Haben Sie das Gerät aus der **Kälte** in eine warme Umgebung gebracht, lassen Sie es wegen der möglichen Bildung von **Kondensfeuchtigkeit** ca. eine Stunde ausgeschaltet stehen.

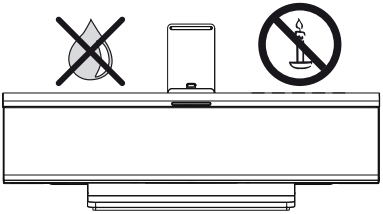

Stellen Sie keine mit **Flüssigkeit** gefüllten **Gegenstände** auf das Gerät. Schützen Sie das Gerät vor Tropf- und Spritzwasser. **Kerzen** und andere **offene Flammen** müssen zu jeder Zeit vom Gerät ferngehalten werden, um das Ausbreiten von Feuer zu verhindern.

Stellen Sie das Gerät nicht an einen Ort, an dem es zu **Erschütterungen** kommen kann. Dies kann zu Materialüberlastung führen.

Stromversorgung

Falsche Spannungen können das Gerät beschädigen. Dieses Gerät darf nur an ein Stromversorgungsnetz mit der auf dem Typenschild angegebenen Spannung und Frequenz mittels beigefügtem Netzkabel angeschlossen werden. Der **Netzstecker** des Gerätes muss leicht erreichbar sein, damit das Gerät jederzeit vom Netz getrennt werden kann. Wenn Sie den Netzstecker abziehen, nicht am **Kabel** ziehen, sondern am Steckergehäuse.

Verlegen Sie das **Netzkabel** so, dass es nicht beschädigt werden kann. Das Anschlusskabel darf nicht geknickt oder über scharfe Kanten verlegt, nicht begangen und keinen **Chemikalien** ausgesetzt werden; Letzteres gilt für das gesamte Gerät. Ein Netzkabel mit beschädigter Isolation kann zu **Stromschlägen** führen und stellt eine **Brandgefahr** dar.

Beaufsichtigung

Lassen Sie **Kinder** nicht unbeaufsichtigt am Gerät hantieren und nicht im unmittelbaren Umfeld des Gerätes spielen. Das Gerät könnte umgestoßen, verschoben oder von der Standfläche heruntergezogen werden und Personen verletzen. Lassen Sie das eingeschaltete Gerät **nicht unbeaufsichtigt** laufen.

Luftzirkulation und hohe Temperaturen

Seitlich und oben müssen mindestens je 3 cm freier Raum für die Luftzirkulation sichergestellt werden, wenn das Gerät in einen **Schrank** oder ein **Regal** gestellt wird.

Wie jedes elektronische Gerät benötigt Ihr Gerät **Luft zur Kühlung**. Wird die Luftzirkulation behindert, kann es zu Bränden kommen.

Vermeiden Sie, dass **Metallteile**, Nadeln, Büroklammern, Flüssigkeiten, Wachs oder Ähnliches durch die **Öffnungen** der Geräteabdeckungen ins Geräteinnere gelangen. Das führt zu **Kurzschlüssen** im Gerät und damit möglicherweise zu einem Brand.

Sollte doch einmal etwas ins **Geräteinnere** gelangen, sofort den Netzstecker des Gerätes abziehen und zur Überprüfung den **Kundendienst** verständigen.

Aufstellung

Stellen Sie das Gerät nur auf eine **ebene**, **standfeste**, **waagrechte Unterlage**. Das Gerät sollte insbesondere bei Aufstellung in oder auf Möbeln vorne und seitlich nicht herausragen.

Stellen Sie das Gerät so auf, dass es keiner direkten **Sonneneinstrahlung** und keiner zusätzlichen Erwärmung durch **Heizkörper** ausgesetzt ist.

Lautstärke

Laute Musik kann zu Gehörschäden führen. Vermeiden Sie extreme Lautstärken, insbesondere über längere Zeiträume.
Stellen Sie sicher, dass die Lautstärke am Gerät heruntergeregelt oder das Gerät ausgeschaltet ist, bevor Sie den Raum verlassen.

Gewitter

Bei Gewitter ziehen Sie den **Netzstecker** und alle angeschlossenen **Leitungen** am Gerät ab. Überspannungen durch **Blitzeinschlag** können das Gerät über das Stromnetz beschädigen. Auch bei längerer **Abwesenheit** sollten der Netzstecker und alle angeschlossenen Leitungen am Gerät abgezogen werden.

Reparaturen und Zubehör

Achtung: Öffnen oder entfernen Sie unter keinen Umständen die Gehäuseabdeckungen, da Sie andernfalls mit gefährlichen elektrischen Spannungen in Berührung kommen oder anderen Gefahren ausgesetzt sein könnten. Im Gehäuse befinden sich keine Teile, die vom Benutzer repariert werden können. Überlassen Sie Reparatur- und Service-Arbeiten an Ihrem Gerät ausschließlich **autorisierten Technikern**.
Verwenden Sie möglichst nur **Original-Zubehörteile**.

Reinigung und Pflege

i Schalten Sie vor dem Reinigen das Gerät aus.

Reinigen Sie die Aluminium Oberfläche nur mit einem leicht angefeuchtetem, weichen, sauberen und farbneutralen Tuch **ohne** jedes **scharfe** oder **scheuernde Reinigungsmittel**.

Staub auf dem Lautsprechergewebe können Sie bei Bedarf mit einem Staubsauger vorsichtig absaugen.

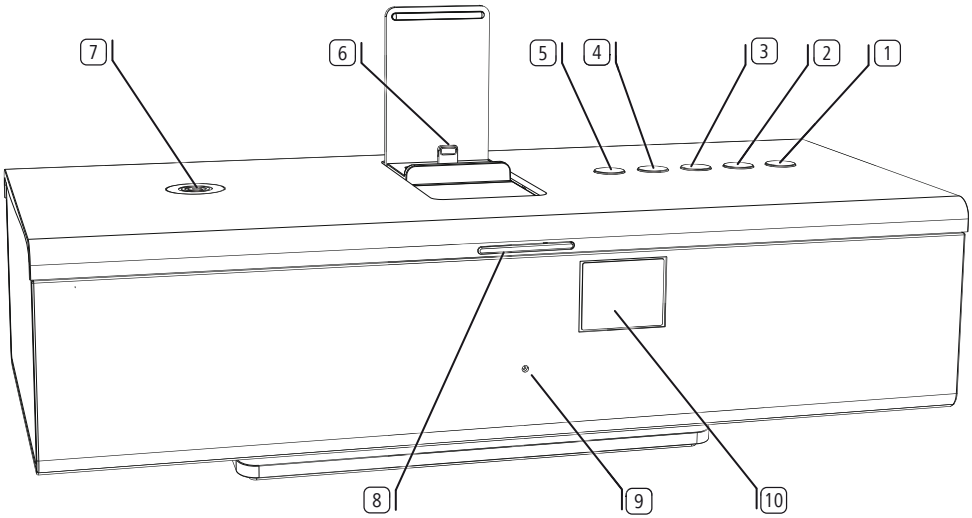

1 Taste ⏻ (Einschalten / Ausschalten)

2 Taste SRC (Quellenwahl / Klangeinstellungen)

3 Taste (Freisprechen / Bluetooth-Kopplung)

4 Taste + (Lautstärke +)

5 Taste – (Lautstärke –)

6 Apple Lightning Connector (max. 2.1A)

7 Connectivity Easy Pairing-Antenne (zur Verbindung mit NFC-fähigen Geräten)

8 LED-Anzeige

9 Mikrofon für Freisprechen (verdeckt hinter Lautsprecherabdeckung)

10 Infrarotempfänger (verdeckt hinter Lautsprecherabdeckung)

SoundPort / SoundPort Compact

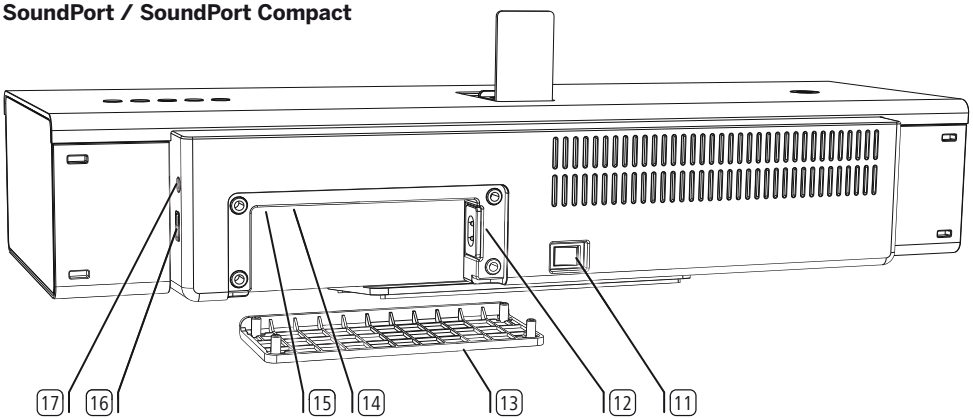

SoundPort Mini

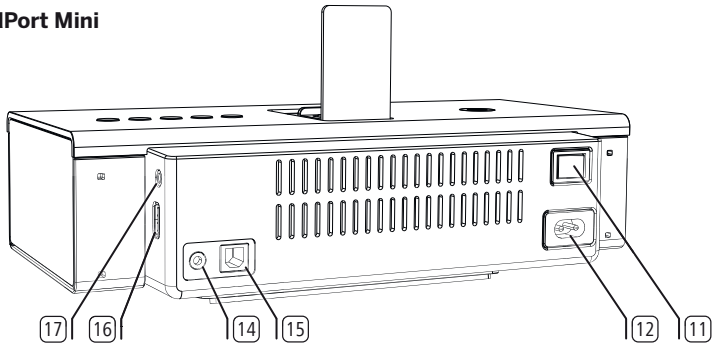

(11) Netzschalter

(12) AC-IN (Netzbuchse)

(13) Kabelabdeckung (abnehmbar)

(14) AUDIO IN (Stereo-Audioeingang, 3,5 mm Klinke)

(15) USB B-Anschluss

(16) USB A-Anschluss

(17) Kopfhörerausgang (3,5 mm Klinke)

An das Stromnetz anschließen

Entfernen Sie bei SoundPort / SoundPort Compact die Kabelabdeckung ⑬ auf der Rückseite des Gerätes.

Stecken Sie das Netzkabel in die Netzbuchse ⑫ und verbinden Sie es mit einer 220-240V 50/60Hz Steckdose.

SoundPort / SoundPort Compact

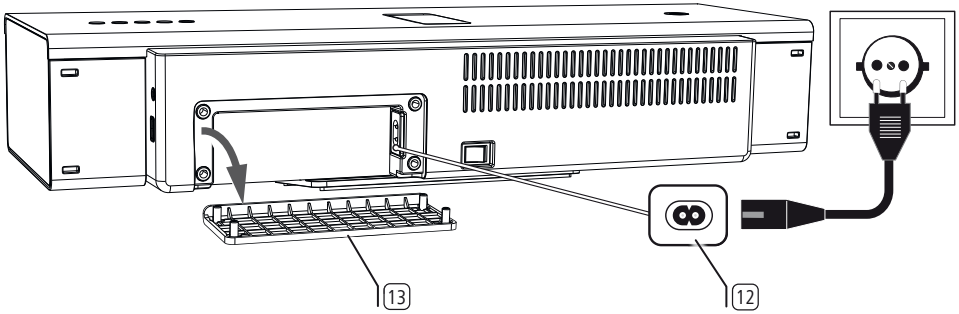

SoundPort Mini

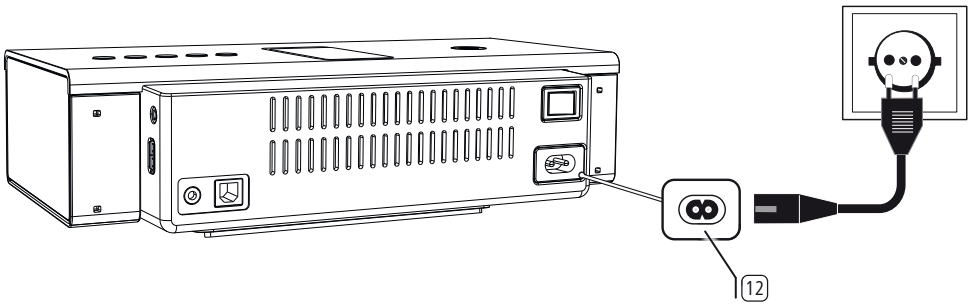

Deutsch

Einschalten

Im ausgeschalteten Zustand ist die LED-Anzeige 8 dunkel.

Schalten Sie den Netzschalter 11 in Stellung **ON**.
Der SoundPort befindet sich im Standby-Modus.

Die mittleren beiden Segmente der LED-Anzeige 8 leuchten gedimmt.

Drücken Sie die Ein-/Ausschalttaste 1 am Gerät.

Die LED-Anzeige 8 leuchtet beim allerersten Start grün (Quelle AUDIO IN).
Beim späteren Einschalten bleibt die zuletzt gewählte Quelle aktiv.
Die Farben der LED-Anzeige für die einzelnen Quellen finden Sie auf Seite 11.

i Wenn 10 Minuten lang keine Musik wiedergegeben wird, kein Anruf eingeht oder ausgeht, keine Taste am SoundPort oder auf der Fernbedienung Assist (siehe Seite 24) gedrückt wird, kein Gerät verbunden oder getrennt wird **und** kein Sync-Vorgang läuft schaltet sich der SoundPort automatisch in den Smart Standby-Modus.

i Weitere Informationen zu den Energiemodi siehe Seite 23.

Ausschalten

Drücken Sie die Ein-/Ausschalttaste 1 am Gerät.
Der SoundPort schaltet sich in den Standby-Modus.

Die mittleren beiden Segmente der LED-Anzeige 8 leuchten gedimmt.

i Nach 4 Stunden im Smart Standby-Modus schaltet sich der SoundPort automatisch in den Standby-Modus.

i Weitere Informationen zu den Energiemodi siehe Seite 23.

Audio-Quelle laden

Sie können Ihre Audio-Quelle, z.B. ein Mobiltelefon, iPad etc. über Ihren SoundPort laden.

i Der Netzschalter des SoundPort muss eingeschaltet sein.

i Es sollte zeitgleich nur ein Gerät geladen werden.

Aufladen von iDevices am Lightning Connector:
Stecken Sie Ihr iDevice mit Lightning Connector auf den im SoundPort eingebauten Lightning Connector 6 (siehe Seiten 14 und 15).

Aufladen von Audio-Quellen an USB:
Stecken Sie den Typ A-Stecker des USB-Kabels in die USB-Buchse 16 des SoundPort. Verwenden Sie dazu ein für Ihre Audio-Quelle geeignetes USB-Kabel mit Typ A-Stecker (im Fachhandel erhältlich).

i Das angeschlossene Gerät (Lightning/USB) wird sowohl im Betrieb als auch im Smart Standby-Modus des SoundPort geladen. Im Standby-Modus erfolgt keine Aufladung derAudio-Quelle.

Quellenwahl

Der SoundPort bietet mehrere Möglichkeiten Audio-Quellen mit dem Gerät zu verbinden und auszuwählen. Jeder Quelle ist eine Farbe auf der LED-Anzeige zugeordnet.

LED-Farben der einzelnen Quellen

AUDIO IN (grün)
Wie Sie eine Audio-Quelle über ein 3,5mm Stereo-Kabel an die AUDIO IN-Schnittstelle des SoundPort anschließen, finden Sie auf Seite 13.

Apple Lightning Connector (violett)
Wie Sie iDevices am Lightning Connector anschließen, finden Sie auf den Seiten 14/15.

Bluetooth (blau)
Wie Sie Audio-Quellen über Bluetooth / NFC koppeln, finden Sie auf den Seiten 16/17.

USB-Audio (gelb)
Wie Sie Audio-Quellen an USB anschließen, finden Sie auf Seite 18.

PC-Audio (rosa)
Wie Sie den SoundPort als USB-Device anschließen, finden Sie auf Seite 19.

Auswahl der Quelle

SRC

Bei jedem Druck auf die Taste **SRC** 2 wird auf die nächste Quelle gewechselt.

Die Reihenfolge der Quellen entspricht der oben beschriebenen Reihenfolge der LED-Farben.

Der SoundPort versucht nach Auswahl der Quelle über den gewählten Anschluss eine Verbindung zur Audio-Quelle herzustellen.

Die LED-Anzeige 8 pulsiert während der Suche in der gewählten Quellenfarbe (maximale Suchzeit 30s).

Bei erfolgreicher Suche leuchtet die LED-Anzeige 8 in der gewählten Quellenfarbe.

Bei erfolgloser Suche leuchtet die LED-Anzeige 8 in der gewählten Quellenfarbe gedimmt (60% Helligkeit).

Klangeinstellungen

Sie haben bei Ihrem SoundPort die Möglichkeit, für die Audio-Wiedergabe vordefinierte Klangeinstellungen aufzurufen.

Auswahl der Klangeinstellungen

SRC — Die Taste **SRC** 2 am SoundPort **lang drücken** (ca. 2 Sekunden).

Die LED-Anzeige 8 zeigt die letzte gewählte Klangeinstellung (Beispiel: classic).

Die Taste **+** 4 bzw. Taste **–** 5 so oft drücken, bis die gewünschte Klangeinstellung ausgewählt wurde (Beispiel: flat).

Wenn für einige Sekunden kein Tastendruck erfolgt, wird die vorher gewählte Quelle wieder angezeigt.

LED-Anzeige der Klangeinstellungen

1 LED-Anzeige:	Voreinstellung flat
2 LED-Anzeigen:	Voreinstellung voice
3 LED-Anzeigen:	Voreinstellung classic
4 LED-Anzeigen:	Voreinstellung pop

Audio-Quelle an AUDIO IN anschließen

Sie können Ihren SoundPort über ein Audio-Kabel (3,5 mm Klinkenstecker) mit Ihrer Audio-Quelle, z.B. Mobiltelefon, Musik-Player etc. koppeln.

Verbinden Sie den Stereo-Audioeingang **AUDIO IN** (14) des SoundPort mit dem analogen Stereo-Audioausgang Ihrer Audio-Quelle (A).

Verwenden Sie hierfür das Audio-Kabel (S) mit 3,5 mm Klinkenstecker aus dem Lieferumfang.

i Als Quelle ist AUDIO IN gewählt (siehe Seite 11).

Die Audio-Wiedergabe (siehe Seite 21) erfolgt nun über das Audio-Kabel.

SoundPort / SoundPort Compact

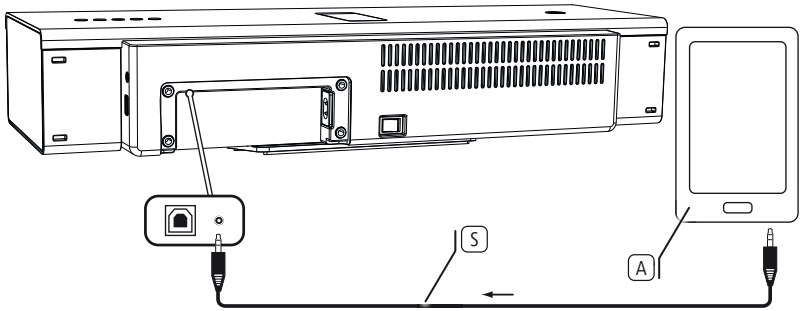

SoundPort Mini

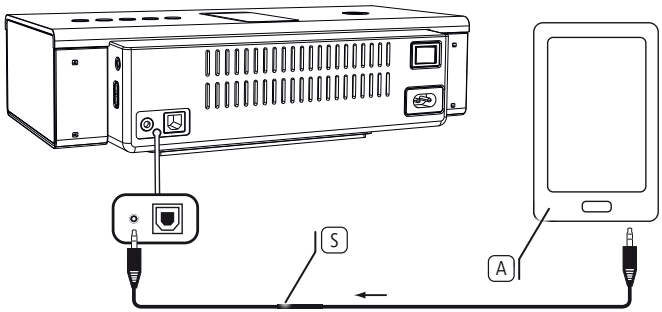

Lightning Connector

Ihr SoundPort ist mit einem Apple Lightning Connector für iDevices [1] ausgerüstet. Somit können Sie jede Klangquelle (Musik, Video, Internet-Radio, Podcasts) von Ihrem iDevice mit Lightning Connector über die Lautsprecher des SoundPort wiedergeben.

Das am Lightning Connector anschlossene iDevice wird im Betrieb und auch im Smart Standby-Modus des SoundPort geladen (siehe Seite 10).

Öffnen des Lightning Connectors

Im geschlossenen Zustand vorne leicht auf die Oberseite der Abdeckklappe drücken. Der Lightning Connector öffnet sich automatisch, sobald die Verriegelung überwunden ist.

Zum Fixieren der Halterung die geöffnete Abdeckklappe nach hinten in die Rastposition drücken. Jetzt können Sie den Lightning Connector für iDevices nutzen (siehe Seite 15).

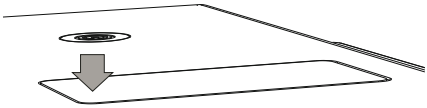

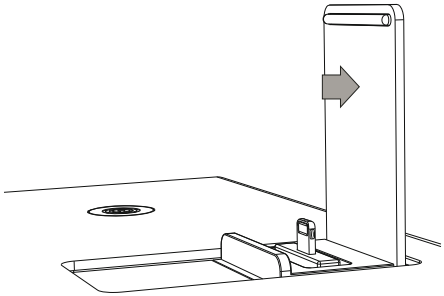

Schließen des Lightning Connectors

Die geöffnete Abdeckklappe aus der Rastpostion nach vorne drücken. Schließen Sie die Abdeckklappe, indem Sie diese über die geschlossene Endposition hinaus nach unten drücken. Ein Einrasten der Abdeckklappe ist zu hören.

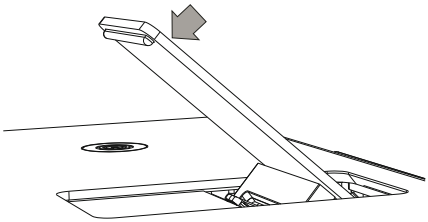

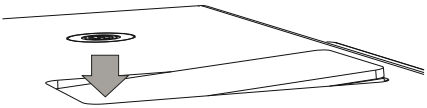

[1] Unterstützte iDevices siehe Seite 26.

Audio-Quelle an Lightning Connector

Sie können iDevices mit Lightning Connector in vertikaler Ausrichtung mit dem eingebauten Lightning Connector [1] verbinden. Die iDevices können auch horizontal positioniert werden. Die Verbindung erfolgt in diesem Fall über Bluetooth (siehe Seite 16) oder über USB-Kabelverbindung [1] (siehe Seite 18).

Wenn das iDevice am Lightning Connector des SoundPort gesteckt wurde, ist es zur Audio-Wiedergabe (siehe Seite 21) oder zum Sync mit dem PC/Laptop (siehe Seite 20) bereit.

Nachfolgend sehen Sie, welches iDevice auf den SoundPort-Gerätevarianten maximal (bzgl. Gerätegröße) verwendet werden kann.

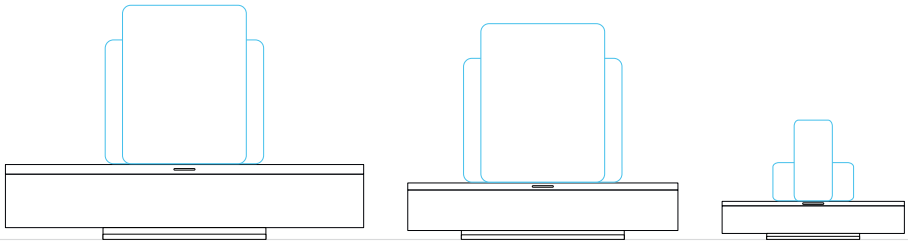

SoundPort	**SoundPort Compact**	**SoundPort Mini**
iPad vertikal/horizontal	iPad vertikal/horizontal	iPhone 5 / iPod touch vertikal/horizontal

i Bitte entfernen Sie eine evtl. vorhandene Schutzhülle von Ihrem iDevice damit eine zuverlässige Verbindung zum Lightning Connector sichergestellt werden kann.

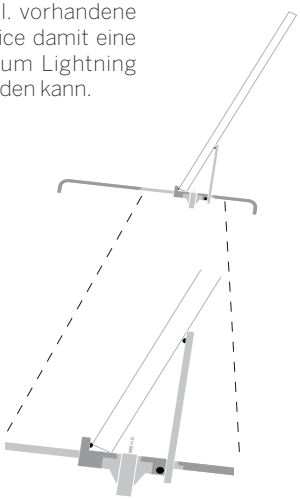

iDevice in der Abdeckklappe des Lightning Connectors abgelegt

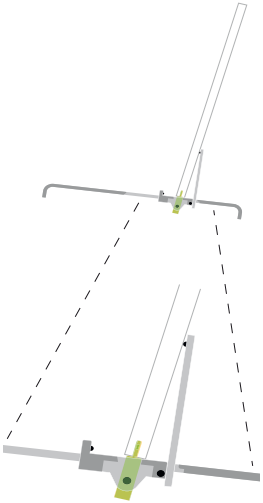

iDevice am Lightning Connector gesteckt

[1] Unterstützte iDevices siehe Seite 26.

Audio-Quelle via Bluetooth koppeln

Sie können Ihren SoundPort kabellos über Bluetooth mit einer Audio-Quelle, z.B. Smartphone, Tablet PC etc. koppeln. Die Audio-Quellen müssen das Bluetooth Protokoll **A2DP** unterstützen.

i Der Abstand zwischen Ihrem SoundPort und der Audio-Quelle darf nicht mehr als 10m (Sichtverbindung) betragen.

i Der SoundPort speichert die letzten 5 via Bluetooth gekoppelten Audio-Quellen. Bei einer erneuten Kopplung wird so die Verbindung schneller aufgebaut. Es ist jedoch nur eine aktive Verbindung gleichzeitig möglich. Kommt eine neue Audio-Quelle hinzu, wird die „älteste" gespeicherte Audio-Quelle aus der Verbindungsliste gelöscht.

i Als Quelle ist Bluetooth ausgewählt (siehe Seite 11).

Taste 3 am SoundPort **lang drücken** (ca. 3 Sekunden).
Sie hören einen Signalton.

Die LED-Anzeige 8 pulsiert.

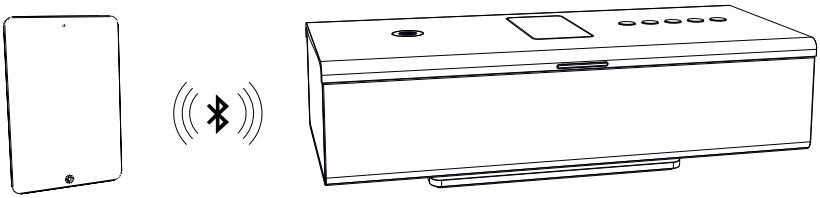

Aktivieren Sie die **Bluetooth-Funktion** Ihrer Audio-Quelle. Ziehen Sie ggf. die Bedienungsanleitung Ihrer Audio-Quelle zu Rate.

Betätigen Sie ggf. die Bluetooth **Suchen**-Funktion der Audio-Quelle.

Es werden nun Bluetooth-Geräte in der näheren Umgebung der Audio-Quelle gesucht. Wählen Sie **SoundPort_xx**[1] aus. Falls ein Code abgefragt wird, geben Sie **0000** ein.

Zum Abschluss der Kopplung hören Sie einen Signalton.

Die LED-Anzeige 8 leuchtet dauerhaft, der SoundPort ist jetzt zur Audio-Wiedergabe (siehe Seite 21) bereit.

i Bei einigen Audio-Quellen muss die Verbindung explizit aktiviert werden, bevor die Musik-Wiedergabe auf dem SoundPort erfolgt.

Beim Umschalten der Quelle mit der Taste **SRC** 2 wird eine laufende Musik-Wiedergabe pausiert/gestoppt, die Kopplung der Audio-Quelle bleibt aber erhalten.

Ein Druck auf die Ein-/Ausschalttaste 1 setzt den SoundPort in den Standby-Modus. Eine laufende Musik-Wiedergabe wird pausiert/gestoppt, die Kopplung der Audio-Quelle getrennt.

Nach Wiedereinschalten mit der Ein-/Ausschalttaste 1 versucht der SoundPort, die Audio-Quelle erneut zu koppeln. In diesem Status pulsiert die LED-Anzeige 8 .
Nach erfolgreicher Kopplung leuchtet die LED-Anzeige dauerhaft.

[1] xx steht für die letzten zwei Stellen der MAC-Adresse des SoundPort.

Audio-Quelle via Connectivity Easy Pairing koppeln

Besonders einfach können Sie Ihren SoundPort über die **Connectivity Easy Pairing-Funktion** (Verbindung mit NFC-fähigen Geräten) mit Ihrer Audio-Quelle, z.B. Smartphone, Tablet PC etc., koppeln. Die Audio-Quelle muss dazu die **NFC-Funktion** unterstützen.

Aktivieren Sie die **NFC-Funktion** und die **Bluetooth-Funktion** Ihrer Audio-Quelle. Ziehen Sie ggf. die Bedienungsanleitung Ihrer Audio-Quelle zu Rate.

i Informieren Sie sich in der Bedienungsanleitung Ihrer Audio-Quelle über den genauen NFC-Erfassungsbereich.

i Die Kopplung über die **Connectivity Easy Pairing-Funktion** ist beim SoundPort dauerhaft aktiv (Ausnahme: Standby-Modus). Es muss daher nicht manuell auf die Quelle Bluetooth gewechselt werden.

Halten Sie den NFC-Erfassungsbereich Ihrer Audio-Quelle (A) auf die Connectivity Easy Pairing-Antenne (7) des SoundPort.

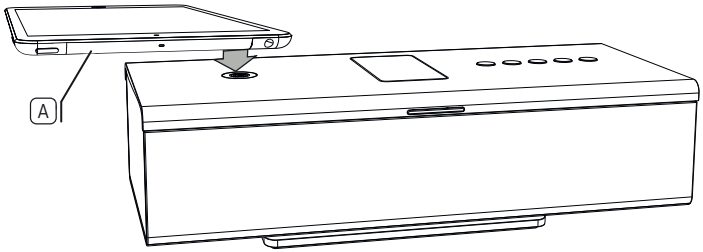

Bestätigen Sie gegebenenfalls die Anfrage Ihrer Audio-Quelle zur Kopplung mit dem SoundPort positiv. Zum Abschluss der Kopplung hören Sie einen Signalton.

Die LED-Anzeige (8) leuchtet dauerhaft.

Nun ist der SoundPort mit Ihrer Audio-Quelle via Bluetooth gekoppelt und zur Audio-Wiedergabe (siehe Seite 21) bereit.

i Bei einigen Audio-Quellen muss die Verbindung explizit aktiviert werden, bevor die Musik-Wiedergabe auf dem SoundPort erfolgt.

i Kommt eine **weitere** NFC-fähige Audio-Quelle in den Kopplungsbereich des SoundPort, wird diese mit dem SoundPort gekoppelt. Die bestehende Verbindung mit der vorherigen Audio-Quelle wird getrennt.

Audio-Quelle an USB anschließen

Sie können Ihren SoundPort über ein USB-Kabel mit Ihrer Audio-Quelle, z.B. Mobiltelefon, Musik-Player etc. koppeln.

Verbinden Sie den USB-Anschluss (Typ A) (16) des SoundPort mit der Audio-Quelle (A). Verwenden Sie hierfür je nach Audio-Quelle das passende USB-Kabel (U).

i Bestimmte Audio-Quellen, z.B. Android-Smartphones, besitzen einen Micro-USB-Anschluss, iDevices ohne Lightning Connector [1] werden über einen 30-poligen Anschluss am USB-Anschluss des SoundPort angeschlossen.

i Die Audio-Quelle muss die Audio-Wiedergabe über USB unterstützen (USB-Streaming).

i Als Quelle ist USB-Audio angewählt (siehe Seite 11).

Die Audio-Wiedergabe (siehe Seite 21) erfolgt nun über USB.

SoundPort / SoundPort Compact

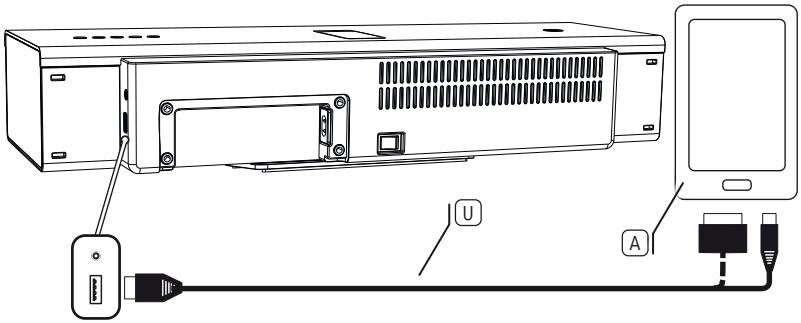

SoundPort Mini

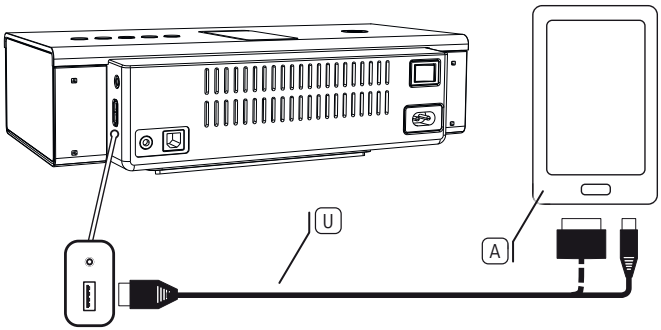

[1] Unterstützte iDevices siehe Seite 26.

SoundPort als USB-Device anschließen (PC-Audio)

Sie können Ihren SoundPort über ein USB-Kabel mit einem PC/Laptop koppeln. Der SoundPort meldet sich am PC/Laptop als USB Speaker an und kann anschließend als Wiedergabegerät am PC/Laptop verwendet werden.
Am SoundPort über Lightning Connector angeschlossene Audio-Geräte können über den SoundPort mit dem PC/Laptop synchronisiert werden (siehe Seite 20).

Verbinden Sie den USB-Anschluss (B-Type) (15) mit einer freien USB-Buchse Ihres PC/Laptop (P). Verwenden Sie hierzu ein USB-Kabel Typ A-B (U).

i Als Quelle ist PC-Audio angewählt (siehe Seite 11).

Die Audio-Wiedergabe (siehe Seite 21) erfolgt nun über USB.

i Die Funktion ist abhängig von der Hardware- und Software-Ausstattung der angeschlossenen Quelle, z.B. Anschluss-Konfiguration, verwendete Treiber, Codecs und Formate. Bitte sehen Sie auch in der Dokumentation Ihres Quell-Gerätes nach und aktualisieren Sie gegebenenfalls dessen Treiber oder Firmware.

SoundPort / SoundPort Compact

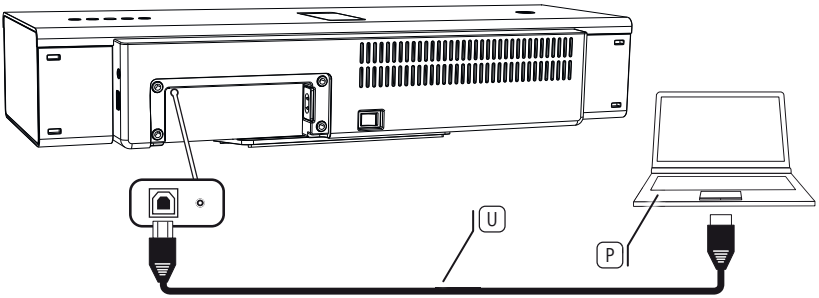

SoundPort Mini

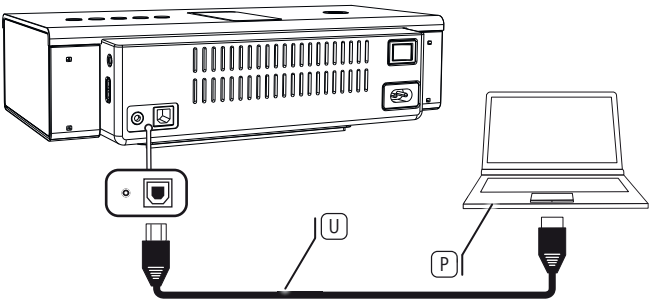

SoundPort – iTunes Sync

Ein am Lightning Connector des SoundPort angeschlossenes iDevice [1] kann über den SoundPort mit iTunes auf dem PC/Laptop synchronisiert werden. Der SoundPort dient hierbei als Verbindungsbrücke zwischen iDevice und PC/Laptop.

i Die Funktionalität dieser Anwendung ist abhängig vom verwendeten PC, Notebook, Betriebssystem, iTunes, Apple iOS und iDevice sowie den jeweiligen Software-Versionen.

i Der SoundPort ist als USB-Device am PC angeschlossen (siehe Seite 19).

i Ein iDevice ist am Lightning Connector des SoundPort kontaktiert (siehe Seite 15).

i Als Quelle ist Apple Lightning Connector gewählt (siehe Seite 11).

i Auf dem PC/Notebook ist iTunes installiert und die automatische Synchronisation aktiviert (iTunes-Einstellungen siehe Dokumentation der Software).

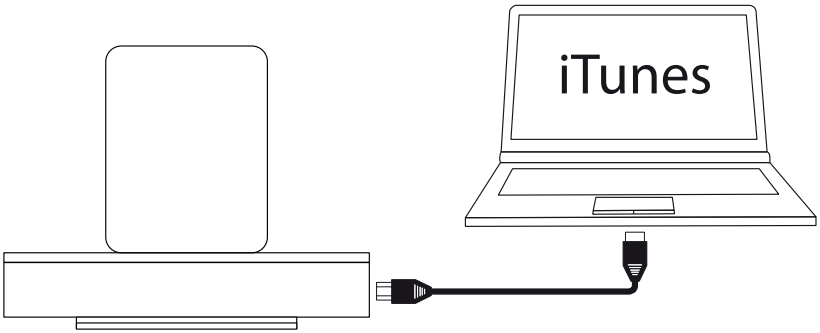

Die LED-Anzeige 8 zeigt als gewählte Quelle Apple Lightning Connector an.

Taste 3 am SoundPort **lang drücken** (ca. 3 Sekunden) um den Sync-Modus zu aktivieren.

Die LED-Anzeige 8 pulsiert während des Sync-Vorgangs von links nach rechts.

i Beachten Sie auch eventuell auftretende Anzeigen und Meldungen des Betriebssystems bzw. von iTunes am PC/Notebook.

i Während des Sync-Vorgangs sind keine anderen Funktionen (Ausschalten, Quellenwahl, Freisprechen, Lautstärkeänderung usw.) am SoundPort möglich.

Taste 3 am SoundPort **lang drücken** (ca. 3 Sekunden) um den Sync-Modus zu beenden.

[1] Unterstützte iDevices siehe Seite 26.

Audio-Wiedergabe

i Eine Audio-Quelle muss mit dem SoundPort verbunden bzw. gekoppelt sein.

i In der Quellenauswahl muss diese Audio-Quelle ausgewählt sein (siehe Seite 11).

Die LED-Anzeige 8 zeigt die gewählte Quelle an z.B., USB-Audio.

Starten Sie die Audio-Wiedergabe an Ihrer Audio-Quelle. Die Steuerung der Wiedergabe (Titelauswahl, Spulen, usw.) erfolgt über den Player / App der Audio-Quelle.

Einstellen der Lautstärke

i Bei der Verbindung über ein Audio-Kabel (siehe Seite 13) stellen Sie die Lautstärke Ihrer Audio-Quelle auf einen hohen Wert ein, um Störgeräusche zu vermeiden. Wählen Sie dann am SoundPort die gewünschte Lautstärke.

i Bei der Verbindung von iDevices über Bluetooth (siehe Seite 16) ist die Lautstärkeeinstellung zwischen iDevice und SoundPort gekoppelt, d.h. die Änderung der Lautstärke an einem der beiden Geräte ändert auch die Lautstärke des jeweils anderen.

i Laute Musik kann zu Gehörschäden führen. Vermeiden Sie extreme Lautstärken, insbesondere über längere Zeiträume.

i Wenn 10 Minuten lang weder Musik wiedergegeben noch eine Taste gedrückt wird, schaltet sich der SoundPort automatisch in den Smart Standby-Modus.

Die LED-Anzeige 8 zeigt die gewählte Quelle an, z.B. Apple Lightning Connector.

Stellen Sie die Lautstärke am SoundPort mit den Tasten **+** 4 und **–** 5 ein.

Die Lautstärke ist in mehreren Schritten [1] einstellbar, die über vier LEDs der LED-Anzeige 8 optisch dargestellt werden.

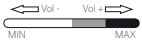

Jeder kurze Druck auf die Taste **+** 4 und **–** 5 erhöht bzw. reduziert die Lautstärke um einen Schritt.

Halten Sie die Taste **+** bzw. **–** gedrückt, wird der Lautstärkebereich durchfahren.
Die maximale Lautstärke wird durch zweimaliges Blinken aller LEDs mit voller Helligkeit angezeigt.

Erfolgt innerhalb von drei Sekunden keine Lautstärkeänderung, zeigt die LED-Anzeige 8 wieder die Farbe der gewählten Quelle.

Schalten Sie die Lautstärke am SoundPort auf Stumm, indem Sie die Tasten **+** und **–** gleichzeitig drücken. Alle vier LEDs der LED-Anzeige 8 pulsieren mit voller Leuchtstärke.

Mit Drücken der Taste **+** oder **–** wird die Stummschaltung aufgehoben. Die LED-Anzeige zeigt wieder die ursprüngliche gewählte Quelle an.

[1] siehe Technische Daten auf Seite 27.

Freisprech-Funktion

i Der SoundPort muss via Bluetooth (siehe Seite 16) bzw. Connectivity Easy Pairing (siehe Seite 17) mit Ihrem Mobiltelefon gekoppelt und verbunden sein.

i Laute Umgebungsgeräusche beeinträchtigen die Qualität der Freisprechfunktion. Sorgen Sie für eine ruhige Umgebung oder verzichten Sie auf die Freisprechfunktion, falls die Umgebung dafür ungeeignet ist.

i Um eine gute Sprachverständlichkeit zwischen den Gesprächspartnern zu erzielen, sprechen Sie möglichst nur abwechselnd. Die Entfernung zwischen Sprecher und SoundPort sollte zwischen 0,3 m und 1,2 m liegen.

i Um eine ankommenden Anruf anzunehmen, muss der SoundPort eingeschaltet (siehe Seite 10) und als Quelle Bluetooth angewählt sein (siehe Seite 11).

Die LED-Anzeige 8 zeigt als Quelle Bluetooth an.

Bei einem ankommenden Gespräch ertönt ein Klingelton.

Die LED-Anzeige 8 pulsiert schnell in weiß.
Im Falle einer laufenden Audio-Wiedergabe wird diese pausiert.

Nehmen Sie das ankommende Gespräch durch Drücken der Taste 3 am SoundPort oder der entsprechenden Taste Ihres Mobiltelefons an.

Die LED-Anzeige 8 leuchtet weiß.

Wenn Sie sprechen, wenden Sie sich der Vorderseite 9 des SoundPort zu. Das Mikrofon sitzt mittig unter der Lautsprecherabdeckung (siehe Seite 7).

Stellen Sie die Lautstärke am SoundPort mit den Tasten + 4 und – 5 auf eine mittlere Lautstärke ein (siehe auch Seite 21).

Beenden Sie das Gespräch durch erneutes Drücken der Taste 3 am SoundPort oder der entsprechenden Taste an Ihrem Mobiltelefon.

Die LED-Anzeige 8 zeigt wieder die Farbe der zuletzt gewählten Quelle.

Smart Standby-Modus

Der Smart Standby-Modus wird automatisch aktiv, wenn am SoundPort für die Dauer von 10 Minuten

- keine Musik wiedergegeben wird,
- kein Anruf eingeht oder ausgeht,
- keine Taste am SoundPort oder auf der Fernbedienung Assist (siehe Seite 24) gedrückt wird,
- kein Gerät verbunden oder getrennt wird **und**
- kein Sync-Vorgang läuft.

Im Smart Standby-Modus werden einzelne Schaltungsteile (DSP / Verstärker usw.) im SoundPort abgeschaltet um Energie zu sparen.

Aus dem Smart Standby-Modus heraus kann der SoundPort auf verschiedene Arten aufgeweckt werden:

- Ein iDevice wird am Lightning Connector angeschlossen.
- Ein mobiles Gerät wird über Connectivity Easy Pairing (NFC) gekoppelt.
- Die Wiedergabe an einem gekoppelten Bluetooth-Gerät wird fortgesetzt (nur, wenn Bluetooth als letzte Quelle vor dem Smart Standby-Modus aktiv war).
- Die Wiedergabe an einem Gerät an **AUDIO IN** wird fortgesetzt (nur, wenn AUDIO IN als letzte Quelle vor dem Smart Standby-Modus aktiv war).
- Eine der vier Gerätetasten SRC 2, Freisprechen 3, **+** 4 oder **–** 5 wird gedrückt.
- Ein gekoppeltes Bluetooth-Gerät wird abgemeldet.
- Eine Taste der Fernbedienung Assist (siehe Seite 24) wird gedrückt.

i Angeschlossene Geräte an Lightning / USB werden auch im Smart Standby-Modus des SoundPort geladen.

i Ein Druck auf die Ein-/Ausschalttaste 1 schaltet den SoundPort in den Standby-Modus (siehe unten).

i Nach 4 Stunden im Smart Standby-Modus schaltet sich der SoundPort automatisch in den Standby-Modus.

i Der Energieverbrauch ist im Smart Standby-Modus höher als im Standby-Modus (siehe Technische Daten auf Seite 27).

Standby-Modus

Drücken Sie die Ein-/Ausschalttaste 1, um den SoundPort in den Standby-Modus auszuschalten.

Im Standby-Modus kann das Gerät **nur** über die Ein-/Ausschalttaste 1 am SoundPort oder die Taste Ein / Aus der Fernbedienung Assist (siehe Seite 24) wieder eingeschaltet werden.

i Im Standby-Modus erfolgt keine Aufladung angeschlossener Geräte an Lightning / USB.

i Der Energieverbrauch ist im Standby-Modus niedriger als im Smart Standby-Modus (siehe Technische Daten auf Seite 27).

Deutsch

Zubehör

Intarsien

Mit den als Zubehör erhältlichen Intarsien können Sie Ihren SoundPort nach Ihren Bedürfnissen individualisieren. Fragen Sie Ihren Fachhändler nach passenden Intarsien für Ihren SoundPort, SoundPort Compact und SoundPort Mini.

Fernbedienung - Assist

Mit der als Zubehör erhältlichen System Fernbedienung Assist können Sie die Funktionen Ihres SoundPort steuern. Wenn Ihr Loewe Gerät mit einer aktuellen Assist ausgeliefert wurde können Sie die vorhandene Fernbedienung verwenden (siehe Liste der Fernbedienungsvarianten auf Seite 26).

Die Fernbedienung muss zunächst für die Bedienung Ihres SoundPort eingestellt werden. Die Gerätetasten (je nach Fernbedienungsvariante) **STB** – **VIDEO** – **AUDIO** – **DVD**– **REC**– **RADIO**– **SP** können für die Bedienung Ihres SoundPort eingestellt werden.

STB ■ Gewünschte Gerätetaste und gleichzeitig **STOP-Taste** für 5 Sekunden drücken, bis die zugehörige LED-Anzeige der gewählten Gerätetaste zweimal blinkt.

Dann den zweistelligen Geräte-Code **31** für Soundport eingeben. Die LED über der gewählten Gerätetaste blinkt zweimal.

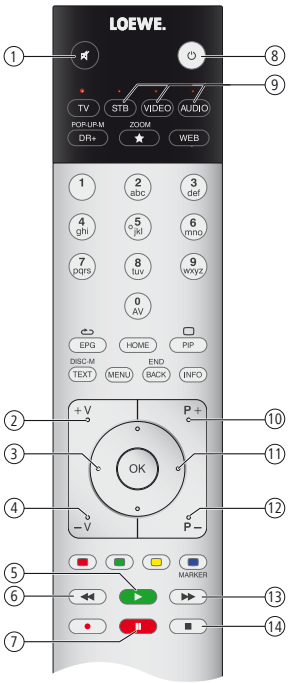

Tastenbelegung

1. Ton ein/aus
2. Lautstärke+
3. Klangeinstellung – (vorherige Klangeinstellung)
4. Lautstärke–
5. Wiedergabe [1]
6. Vorheriger Titel [1]
7. Pause [1]
8. Ein / Aus
9. Gerätetaste für SoundPort einstellen (siehe oben) / Umschalten auf SoundPort-Bedienung
10. Quellenwahl + (nächste Audio-Quelle)
11. Klangeinstellung + (nächste Klangeinstellung)
12. Quellenwahl – (vorherige Audio-Quelle)
13. Nächster Titel [1]
14. Stop [1]

[1] Funktion nur bei Audio-Quellen über Lightning Connector, Bluetooth und USB-Audio verfügbar.

Smart Audio App

Durch und durch smart: Die Loewe Smart Audio App. Erleben Sie Musik, die Sie auf Ihrem Smartphone gespeichert haben, jetzt mit dem intuitiven und hochwertigen Loewe Audioplayer. Kostenfrei erhältlich im Apple App Store oder Google Play Store.

Der Startbildschirm bietet einen strukturierten Überblick der lokal gespeicherten Musik. Auf einen Blick lassen sich die Inhalte erfassen und mit nur wenigen Bedienschritten gelangt man zu seinem Wunschtitel.

Ganz automatisch werden alle zuletzt angehörten Titel der aktuellen Wiedergabeliste hinzugefügt. Diese ist immer und überall durch das Listen-Symbol unten rechts zu erreichen. In dieser Liste können Titel gelöscht oder verschoben werden. Hierzu dient das Papierkorb-Symbol oder der linke Bereich jedes Listeneintrags.

Die aktiven Ecken bieten nicht nur den Sprung in die Wiedergabeliste, sondern man gelangt auch mit nur einem Klick zum Startbildschirm oder zum Player.

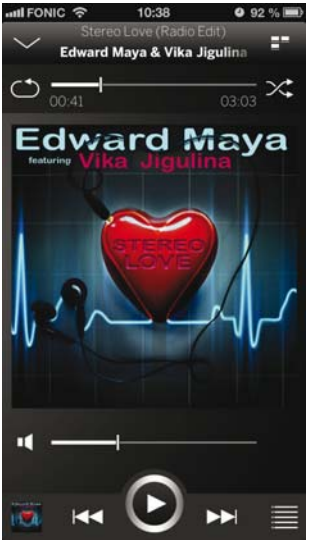

Der Player zeigt immer das aktuell laufende Lied mit all seinen Steuerungs-möglichkeiten. Mit dem AirPlay-Symbol lassen sich ganz leicht alle verfügbaren Lautsprecher auswählen.

Unterstützte iDevices

i Stand 18. Februar 2014.

Sound Port – Lightning Connector:
iPhone 5, iPhone 5c, iPhone 5s
iPad (4. Generation), iPad mini, iPad mini mit Retina Display, iPad Air
iPod touch (5. Generation), iPod nano (7. Generation)

Sound Port – USB:
iPhone, iPod touch, iPod nano

Sound Port Compact – Lightning Connector:
iPhone 5, iPhone 5c, iPhone 5s
iPad (4. Generation), iPad mini, iPad mini mit Retina Display, iPad Air
iPod touch (5. Generation), iPod nano (7. Generation)

Sound Port Compact – USB:
iPhone, iPod touch, iPod nano

Sound Port Mini – Lightning Connector:
iPhone 5, iPhone 5c, iPhone 5s
iPod touch (5. Generation), iPod nano (7. Generation)

Sound Port Mini – USB:
iPhone, iPod touch, iPod nano

Verwendbare Fernbedienungsvarianten

In der Liste sind die Fernbedienungsvarianten aufgeführt, mit denen die Funktionen des Soundports gesteuert werden können.

Wie Sie die Fernbedienung auf die Bedienung des SoundPort einstellen finden Sie auf Seite 24.

i Die Verfügbarkeit des Geräte-Codes **31** ist von der Variante der Fernbedienung abhängig. Die Artikelnummer/Variante können Sie im Batteriefach der Fernbedienung ablesen.

Assist 1 (TV)	89900A13 / 89900A14
Assist 1 (MediaVision)	89900A11
Assist 1 (HomeCinema)	89900A12
Assist 1 (SoundVision)	89900A10
Assist 1 (MultiContr. II)	89900A09
Assist 2 (TV)	89950A23
Assist 2 (SoundBox)	89950A20
Assist 2 (AirSpeaker)	89950A22

Technische Daten

	SoundPort	**SoundPort Compact**	**SoundPort Mini**
Artikelnummer	52227x00	52228x00	52229x00
Betriebstemperatur	5 °C ... 35 °C		
Feuchtigkeit	30 % ... 85 % (keine Kondensation)		
Abmessungen (B x H x T) (ca.)	550 x 126 x 201 mm	415 x 109 x 178 mm	280 x 91 x 153 mm
Gewicht	5,5 kg	3,6 kg	1,9 kg
AC-IN (Netzspannung)	220 - 240 Volt, 50/60 Hz		
Leistungsaufnahme: On-Mode (max. Audioleistung) On-Mode (1/8 Audioleistung) Smart Standby-Modus Standby-Modus	 103 W 51 W 2,1 W < = 0,5 W	 62 W 40 W 2,1 W < = 0,5 W	 48 W 35 W 0,8 W < = 0,5 W
USB A	2.0, Typ A, Ladefunktion, maximal 2,1 A		
USB B	PC Audio, iTunes Lightning Sync		
AUDIO IN	Buchse 3,5 mm Klinke, 1.0 Vrms, 10 kOhm		
🎧	Kopfhörer, 32-200 Ohm		
Lautsprecher	2 Hochton-Lautsprecher, je 15 W 2 Breitband-Lautsprecher, je 20 W 2 Woofer, je 60 W	2 Breitband-Lautsprecher, je 20 W 1 Woofer, 60 W	2 Breitband-Lautsprecher, je 8 W 1 Woofer, 20 W
Übertragungsbereich	65 Hz - 20 kHz		
Ausgangsleistung (Sinus / Musik)	2 x 17 W + 1 x 50 W / 2 x 34 W + 1 x 100 W	2 x 10 W + 1 x 20 W / 2 x 20 W + 1x 40 W	2 x 6 W + 1 x 10 W / 2 x 12 W + 1 x 20 W
Lautstärkestufen	48		24
Drahtlose Übertragung	Bluetooth 2,4 GHz, 10 m Reichweite NFC		
Bluetooth-Protokolle	A2DP, 2.1+EDR, AVRCP 1.4, HS, HFP 1.6 (Wideband Speech), aptX-Decoder, AEC		

Schutz der Umwelt

Verpackung und Karton

Für die Entsorgung der Verpackung haben wir entsprechend den nationalen Verordnungen ein Entgelt an beauftragte Verwerter entrichtet, die die Verpackung vom Fachhändler abholen. Dennoch empfehlen wir, den Originalkarton und das Verpackungsmaterial gut aufzubewahren, damit das Gerät im Bedarfsfall optimal geschützt transportiert werden kann.

Das Gerät

Achtung: Die EU-Richtlinie 2002/96/EG regelt die ordnungsgemäße Rücknahme, Behandlung und Verwertung von gebrauchten Elektronikgeräten. Elektronische Altgeräte müssen deshalb getrennt entsorgt werden. Werfen Sie dieses Gerät zur Entsorgung bitte nicht in den normalen Hausmüll! Sie können Ihr Altgerät kostenlos an ausgewiesene Rücknahmestellen oder ggf. bei Ihrem Fachhändler abgeben, wenn Sie ein vergleichbares neues Gerät kaufen.
Weitere Einzelheiten über die Rücknahme (auch für Nicht-EU-Länder) erhalten Sie von Ihrer örtlichen Verwaltung.

Batterien

Verbrauchte Batterien dürfen nach der Batterieverordnung nicht mehr in den Hausmüll entsorgt werden. Werfen Sie verbrauchte Batterien unentgeltlich in die beim Handel aufgestellten Sammelbehälter. Auch bei Ihrem Fachhändler finden Sie einen Sammelbehälter für verbrauchte Batterien.

Konformitätserklärung

Das Gerät trägt das CE-Zeichen und erfüllt die geforderten EU-Richtlinien. Die vollständige Konformitätserklärung können Sie von unserer Homepage herunterladen.

Rechtliche Hinweise

"© 2012 CSR plc and its group companies.
The aptX® mark and the aptX logo are trade marks of CSR plc or one of its group companies and may be registered in one or more jurisdictions."

„Made for iPod", „Made for iPhone" und „Made for iPad" bedeuten, dass ein elektronisches Zusatzgerät speziell für den Anschluss an den iPod, iPhone bzw. das iPad konstruiert ist und vom Entwickler dahingehend zertifiziert wurde, dass es den Apple-Leistungsnormen entspricht. Apple übernimmt keine Gewähr im Hinblick auf die Verwendbarkeit dieses Gerätes oder dessen Konformität mit den Standards für Sicherheit und Funkentstörung.

iPod, iPhone, iPad, iPad mini und iTunes sind in den USA und anderen Ländern eingetragene Marken von Apple Inc.

SoundPort / SoundPort Compact:

Made for iPod iPhone iPad

SoundPort Mini:

Made for iPod iPhone

Impressum

Loewe Technologies GmbH
Industriestraße 11
D-96317 Kronach

Redaktionsdatum 05/14-4.0 TB
© Loewe Technologies GmbH, Kronach

Alle Rechte, auch die der Übersetzung, Technische Änderungen sowie Irrtümer vorbehalten.

(A)
HB Austria electronic products
Vertriebs GmbH
Pfarrgasse 52
1230 Wien, Österreich
Tel +43 - 1 610 48 - 100
E-mail: support@hb-europe.com

(AUS)
Qualifi Pty Ltd
24 Lionel Road
Mt.Waverley VIC 3149 Australia
Tel +61-03-8542 1111
Fax +61-03-9543 3677
E-mail: info@qualifi.com.au

(B) (NL) (L)
Loewe Opta Benelux NV/SA
Uilenbaan 84
2160 Wommelgem, België
Tel +32 - 3 - 2 70 99 30
Fax +32 - 3 - 2 71 01 08
E-mail: ccc@loewe.be

(BG)
Darlington Service
193 Kn. Klementina St.
1612 Sofia, Bulgaria
Tel +359 - 2 9556399
E-mail: darlington@psp-bg.com

(CH)
Telion AG
Rütistrasse 26
8952 Schlieren, Schweiz
Tel +41 - 44 732 15 11
Fax +41 - 44 732 15 02
E-mail: infoKD@telion.ch

(CN)
Guangdong MG Audio Development Co.Ltd
No.8 Jinghu Rd. Xinhua St. Huadu Reg. GZ, PRC
Tel +86-(0)20-22675666
Fax +86-(0)20-22675777
E-mail: service@loewe-mg.com

Xiamen Tenote Investment Co. Ltd
26F 3# Xinglin Bay Operation Center,
No.478 xinglinwan Avenue,
Jimei District, Xiamen, Fujian, PRC
Tel +86-400 088 1566
E-mail: service@loewe-tnt.com

(CY)
Hadjikyriakos & Sons Ltd.
121 Prodromos Str., P.O Box 21587
1511 Nicosia, Cyprus
Tel +357 - 22 87 21 11
Fax +357 - 22 66 33 91
E-mail: savvas@hadjikyriakos.com.cy

(CZ)
BaSys CS s.r.o.
Sodomkova 1478/8
10200 Praha 10 - Hostivar,
Česká republika
Tel +420 234 706 700
Fax +420 234 706 701
E-mail: office@basys.cz

(D)
Loewe Technologies GmbH,
Customer Care Center
Industriestraße 11
96317 Kronach, Deutschland
Tel +49 9261 99-500
Fax +49 9261 99-515
E-mail: ccc@loewe.de

(DK)
EET Europarts
Loewe Denmark
Bregnerødvej 133 D
3460 Birkerød, Denmark
Tel +45 - 82 19 19
E-mail: info@eeteuroparts.dk

(E)
Gaplasa S.A.
Conde de Torroja, 25
28022 Madrid, España
Tel +34 - 917 48 29 60
Fax +34 - 913 29 16 75
E-mail: loewe@maygap.com

(F)
Loewe France SAS
Rue du Dépôt,
13 Parc de l l'Europe, BP 10010
67014 Strasbourg Cédex, France
Tel +33 - 3- 88 79 72 50
Fax +33 - 3- 88 79 72 59
E-mail: loewe.france@loewe-fr.com

(FIN)
EET Europarts
Loewe Finland
Metsänneidonkuja 12
02130 Espoo, Finland
Tel +358 9 47 850 900
www.eeteuroparts.fi

(GB) (IRL)
Loewe UK Limited
1st Floor, 237A Kensington High St
London
W8 6SA, UK
Tel +44 - (0) 207 368 1100
Fax +44 - (0) 207 368 1101
E-mail: enquiries@loewe-uk.com

(GR) (RO) (AL)
Issagogiki Emboriki Ellados S.A.
321 Mesogion Av.
152 31 Chalandri-Athens, Hellas
Tel +30 - 210 672 12 00
Fax +30 - 210 674 02 04
E-mail: christina_argyropoulou@isembel.gr

(H)
Basys Magyarországi KFT
Tó park u.9.
2045 Törökbálint, Magyar
Tel +36 - 23 887-920
Fax +36 - 23 41 51 82
E-mail: ertekesites@basys.hu

(HR)
Plug&Play Ltd.
Bednjanska 8, 10000 Zagreb
Hrvatska (Kroatia)
Tel +385 1 4929 683
Fax +385 1 4929 682
E-mail: info@loewe.hr

(I)
Loewe Italiana S.r.L.
Via Monte Baldo, 14/P – 14/N
37069 Dossobuono di Villafranca di Verona
Tel +39 - 045 82 51 690
Fax +39 - 045 82 51 622
E-mail: info@loewe.it

© by Loewe Technologies 22.04.14

IL
Clear electronic entertainment Ltd
13 Noah Mozes St.
Agish Ravad Building
Tel Aviv 67442, Israel
Tel +972 - 3 - 6091100
Fax +972 - 3 - 6092200
E-mail: info@loewe.co.il

IND
MIHAUS.
Plot No.390, M.G.Road
Near Ghitorni Metro Station
Opp.Metro Pillar No.112
Ghitorni, New Delhi-110030, India
Tel. +91 11 64008851
Tel. +91 11 64008854
Fax +91 11 47675615
E-Mail: corporate@mihaus.in

IR
Pars Royal Taramesh
LOEWE Gallery
#3 Shariati St. Opp. Soheil St.
P.O Box 1914965537
Tehran, Iran
Tel + 98 21-22391661
E-Mail: info@tarameshgroup.com

JOR
ACCU-TECH Solutions Co.
1-Kharija Al-Ashja'i Street
Jabal Al-Weibdeh
P.O.Box 9668 Amman 11191, Jordan
Tel: +962-6-465-9985
Fax: +962-6-465-0119
E-Mail: info@accutech-solutions.net

KSA
LOEWE Show Room
Olaya Street, Near Kingdom Center
RIYADH, SAUDI ARABIA
P.O Box 92831 Riyadh 11663
Tel +966-11-4640927
Fax +966-11-4640759
E-mail: hkkurkjian@gmail.com

LV EST
Kpartners, SIA
A.Čaka iela 80
Rīga, LV-1011, Latvia
Tel +3 71 - 67 29 29 59
Fax +3 71 - 67 31 05 68
E-mail: evgenii.bebnev@loewe.lv

LT
A Cappella Ltd.
Ausros Vartu 5, Pasazo skg.
01129 Vilnius, Lithuania
Tel +370 - 52 12 22 96
Fax +370 - 52 62 66 81
E-mail: info@loewe.lt

M
Doneo Co. Ltd
34/36 Danny Cremona Street
Hamrun, HMR1514, Malta
Tel +356 - 21 - 22 53 81
Fax +356 - 21 - 23 07 35
E-mail: service@doneo.com.mt

N
Premium Consumer Electronics as
Østre Kullerød 5
3241 Sandefjord, Norge
Tel +47 - 33 29 30 40
Fax +47 - 33 44 60 44
E-mail: loewe@loewe.no

P
Gaplasa S.A.
Rua Professor Henrique de Barros
Edifício Sagres, 2º. C
2685-338 Prior Velho, Portugal
Tel +351 - 21 942 78 30
Fax +351 - 21 940 00 78
E-mail: geral.loewe@mayro.pt

PL
3LOGIC Sp.z o.o.
ul. Zakopiańska 153
30-435 Kraków
Tel +48 - 12 640 20 00
Fax +48 - 12 640 20 01
www.3logic.pl

RI
V2 Indonesia
5th Intiland tower
Jl. Jenderal Sudirman 32
Jakarta 10220, INDONESIA
Tel +62-21 57853547
E-mail: service@v2indonesia.com

RL
I Control SAL
Gemmaizeh, Rmeil.
Building 328 1st Floor Beirut,
Lebanon
Tel +961 1 446777 / 1 587446
Fax +961 1 582446
E-mail: info@icontrol-leb.com

RUS
Service Center Loewe
Aptekarsky per.4 podjezd 5A
105005 Moscow, Russia
Tel +7 - 499 940 42 32 (ext. 454)
Fax +7 - 495 730 78 01
E-mail: service@loewe-cis.ru

S
EET Europarts AB
Loewe Sweden
Box 4124
SE-131 04, Nacka, Sverige
Tel +46 - 8 507 510 00
E-mail: Kundservice@eeteuroparts.se

SGP
Atlas Care Centre
11 changi south street 3
#03-01 builders centre
Singapore 486122
Tel +65 - 6745 2028
Fax +65 - 6546 7861
E-mail: service@atlas-sv.com

SK
BaSys SK, s.r.o.
Stará Vajnorská 37/C
83104 Bratislava, Slovakia
Tel + 421 2 49 10 66 11
Fax + 421 2 49 10 66 33
E-mail: loewe@basys.sk

TR
ENKAY GROUP
SERVISPLUS MUSTERI HIZMET-LERI
Alemdag Cad. Site Yolu No:18
Umraniye, Istanbul, TÜRKIYE
Tel 444 4 784
E-mail: info@servisplus.com.tr

UAE
Dubai Audio Center
P.O. Box 32836, Sheikh Zayed Road
Dubai, UAE
Tel +971 - 4 343 14 41
Fax +971 - 4 343 77 48
E-mail: service@dubaiaudio.com

© by Loewe Technologies 22.04.14

■ Soundport / Sounport Compact / Soundport Mini

LOEWE.